男子シングルスB（2/2）

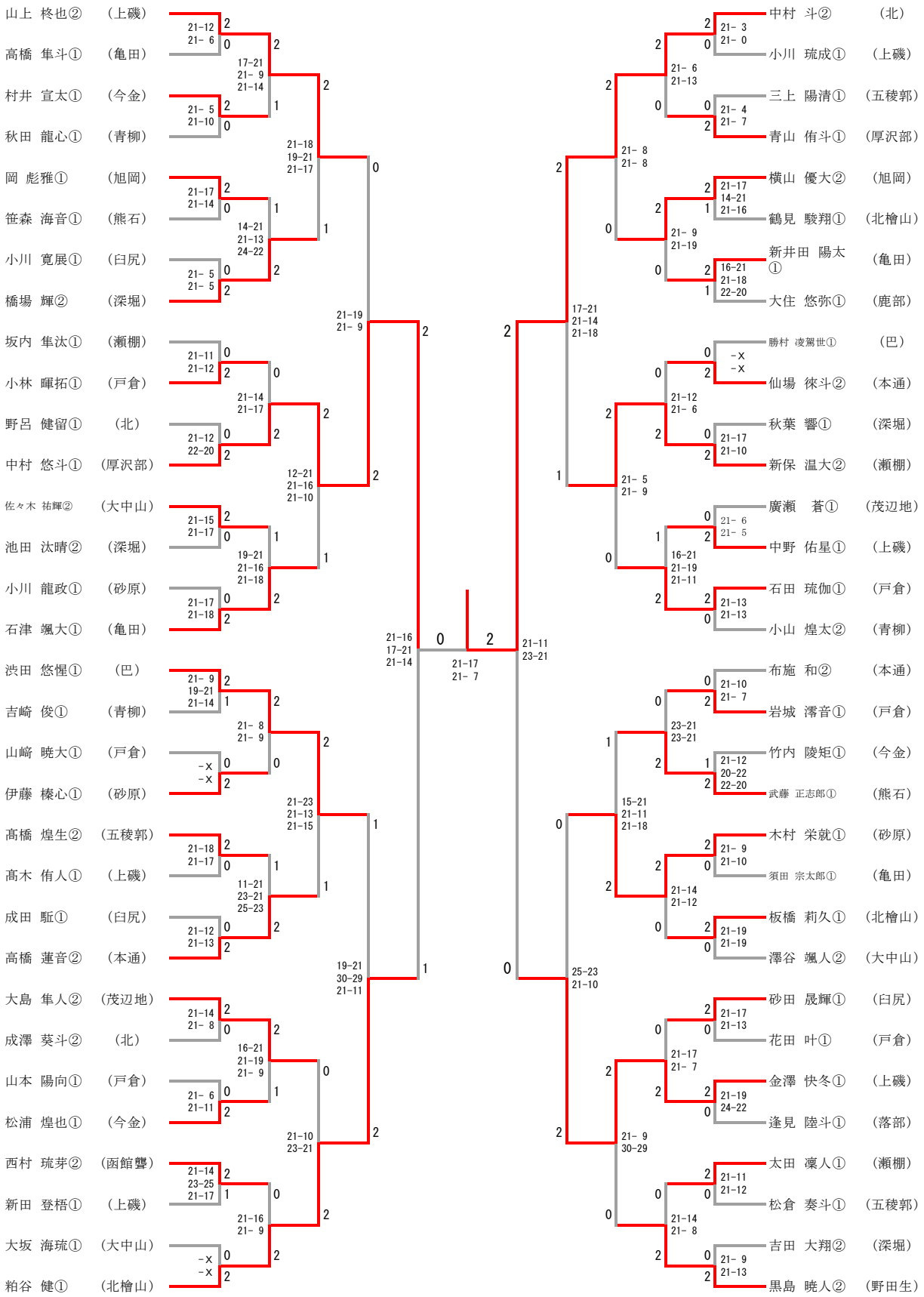
山上 柊也②（上磯）
高橋 隼斗①（亀田）
村井 宣太①（今金）
秋田 龍心①（青柳）
岡 彪雅①（旭岡）
笹森 海音①（熊石）
小川 寛展①（臼尻）
橋場 輝②（深堀）
坂内 隼汰①（瀬棚）
小林 暉拓①（戸倉）
野呂 健留①（北）
中村 悠斗①（厚沢部）
佐々木 祐輝②（大中山）
池田 汰晴②（深堀）
小川 龍政①（砂原）
石津 颯大①（亀田）
渋田 悠惺①（巴）
吉崎 俊①（青柳）
山﨑 暁大①（戸倉）
伊藤 榛心①（砂原）
髙橋 煌生②（五稜郭）
髙木 侑人①（上磯）
成田 駈①（臼尻）
高橋 蓮音②（本通）
大島 隼人②（茂辺地）
成澤 葵斗②（北）
山本 陽向①（戸倉）
松浦 煌也①（今金）
西村 琉芽②（函館聾）
新田 登梧①（上磯）
大坂 海琉①（大中山）
粕谷 健①（北檜山）
中村 斗②（北）
小川 琉成①（上磯）
三上 陽清①（五稜郭）
青山 侑斗①（厚沢部）
横山 優大②（旭岡）
鶴見 駿翔①（北檜山）
新井田 陽太①（亀田）
大住 悠弥①（鹿部）
勝村 凌駕世①（巴）
仙場 徠斗②（本通）
秋葉 響①（深堀）
新保 温大②（瀬棚）
廣瀬 蒼①（茂辺地）
中野 佑星①（上磯）
石田 琉伽①（戸倉）
小山 煌太②（青柳）
布施 和②（本通）
岩城 澪音①（戸倉）
竹内 陵矩①（今金）
武藤 正志郎①（熊石）
木村 栄就①（砂原）
須田 宗太郎①（亀田）
板橋 莉久①（北檜山）
澤谷 颯人②（大中山）
砂田 晟輝①（臼尻）
花田 叶①（戸倉）
金澤 快冬①（上磯）
逢見 陸斗①（落部）
太田 凜人①（瀬棚）
松倉 奏斗①（五稜郭）
吉田 大翔②（深堀）
黒島 暁人②（野田生）