平成29年度　道南春季中学生バドミントン大会(29-04-29実施)　2年生以下女子ｼﾝｸﾞﾙｽ　1ページ

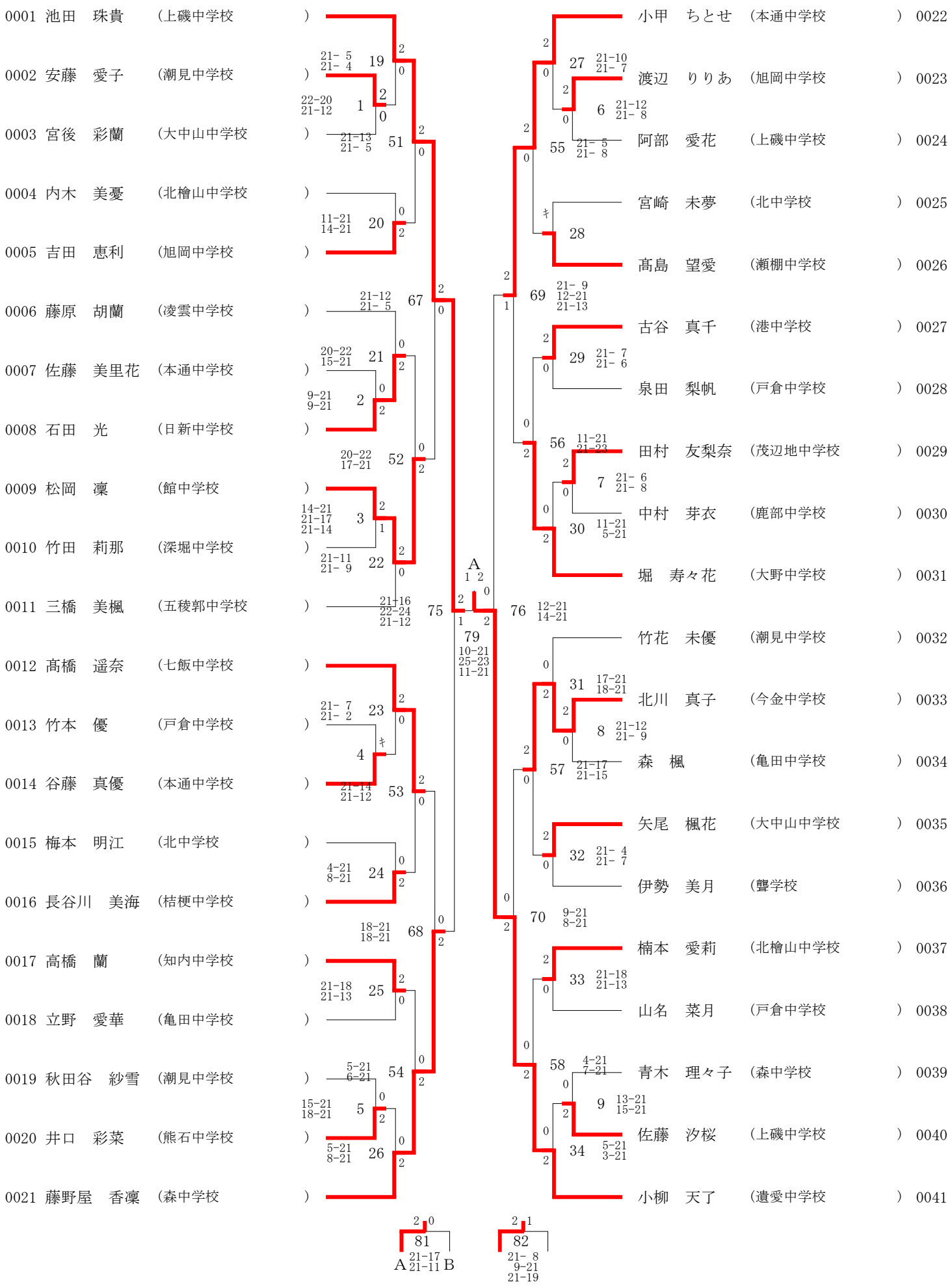

平成29年度　道南春季中学生バドミントン大会(29-04-29実施)　2年生以下女子ｼﾝｸﾞﾙｽ　２ページ

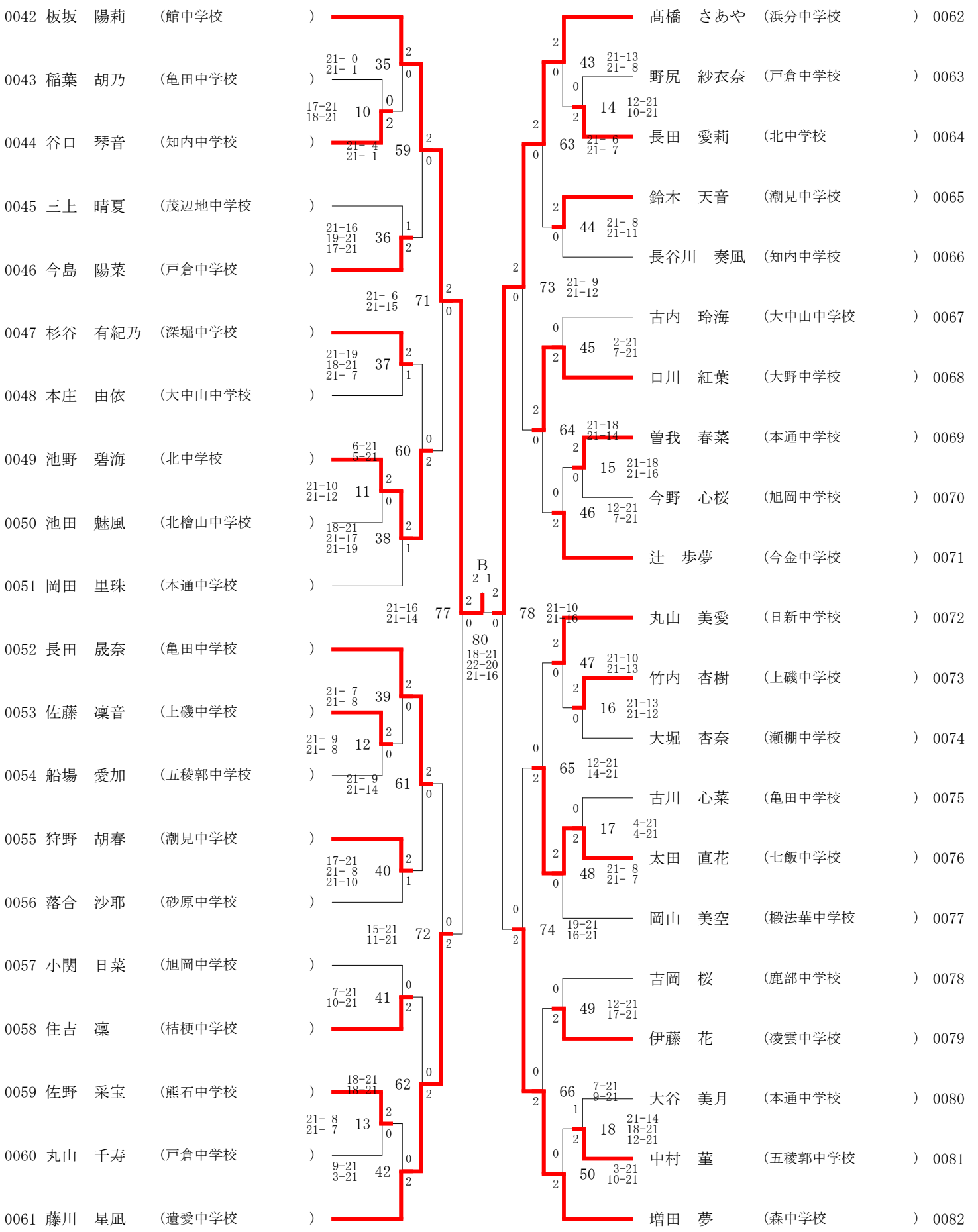

29-04-30 17:00

平成29年度　道南春季中学生バドミントン大会(29-04-29実施)　3年生以下女子ｼﾝｸﾞﾙｽ

0001	小倉　碧水	(赤川中学校)	
0002	髙橋　美翔	(砂原中学校)	
0003	五十嵐　日音	(亀田中学校)	
0004	一ノ尾　花	(瀬棚中学校)	
0005	山崎　里菜	(大中山中学校)	
0006	加藤　綾乃	(本通中学校)	
0007	細田　愛梨	(戸倉中学校)	
0008	中野　珠羅	(上磯中学校)	
0009	小林　佳奈	(今金中学校)	
0010	加藤　穂華	(知内中学校)	
0011	東出　祐香	(旭岡中学校)	
0012	坂岡　美南	(潮見中学校)	
0013	中村　愛美	(森中学校)	
0014	岡山　咲蘭	(椴法華中学校)	
0015	宗像　宏佳	(北檜山中学校)	
0016	尾関　千乃	(大野中学校)	
0017	永田　綾音	(上磯中学校)	
0018	川上　碧生	(深堀中学校)	
0019	阿部　愛歩	(大中山中学校)	
0020	柳谷　莉子	(亀田中学校)	
0021	土谷　真優	(熊石中学校)	
0022	松川　潤奈	(旭岡中学校)	
0023	千葉　胡桃	(遺愛中学校)	
0024	細田　梨織菜	(日新中学校)	
0025	中川　玲菜	(潮見中学校)	
0026	阿部　七美	(森中学校)	
0027	横井　実咲	(上磯中学校)	
0028	中村　裟羅	(五稜郭中学校)	
0029	村上　心	(知内中学校)	
0030	鈴木　彩花	(北檜山中学校)	
0031	和田　佳奈	(北中学校)	
0032	松田　梨来	(大中山中学校)	
0033	中沢　綺羽	(上磯中学校)	
0034	池内　葉月	(落部中学校)	
0035	丸山　花楓	(深堀中学校)	
0036	須田　成	(熊石中学校)	
0037	藤原　野明	(北中学校)	
0038	赤石　綾菜	(北檜山中学校)	
0039	酒井　瑞綺	(砂原中学校)	
0040	成田　凪沙	(瀬棚中学校)	
0041	木村　有希	(遺愛中学校)	
0042	西山　未来	(上磯中学校)	
0043	片岡　葉月	(五稜郭中学校)	
0044	大瀧　彩菜	(亀田中学校)	
0045	和泉　綾	(桔梗中学校)	
0046	大宮　唯那	(茂辺地中学校)	
0047	竹下　未月	(本通中学校)	
0048	木津谷　茉鈴	(日新中学校)	
0049	須藤　祐衣	(砂原中学校)	
0050	甲斐　えみり	(大中山中学校)	
0051	森屋　遥陽	(今金中学校)	
0052	久保田　絵理	(凌雲中学校)	
0053	松田　恵里	(上磯中学校)	
0054	高山　嘉乃音	(戸倉中学校)	
0055	進藤　ほの花	(旭岡中学校)	
0056	高橋　桃蘭	(知内中学校)	
0057	坂本　麻衣	(恵山中学校)	
0058	撫養　いづみ	(北檜山中学校)	
0059	小宮　那詠	(潮見中学校)	
0060	馬場　美智	(遺愛中学校)	
0061	藤澤　乃愛	(大中山中学校)	
0062	川村　天夢	(森中学校)	

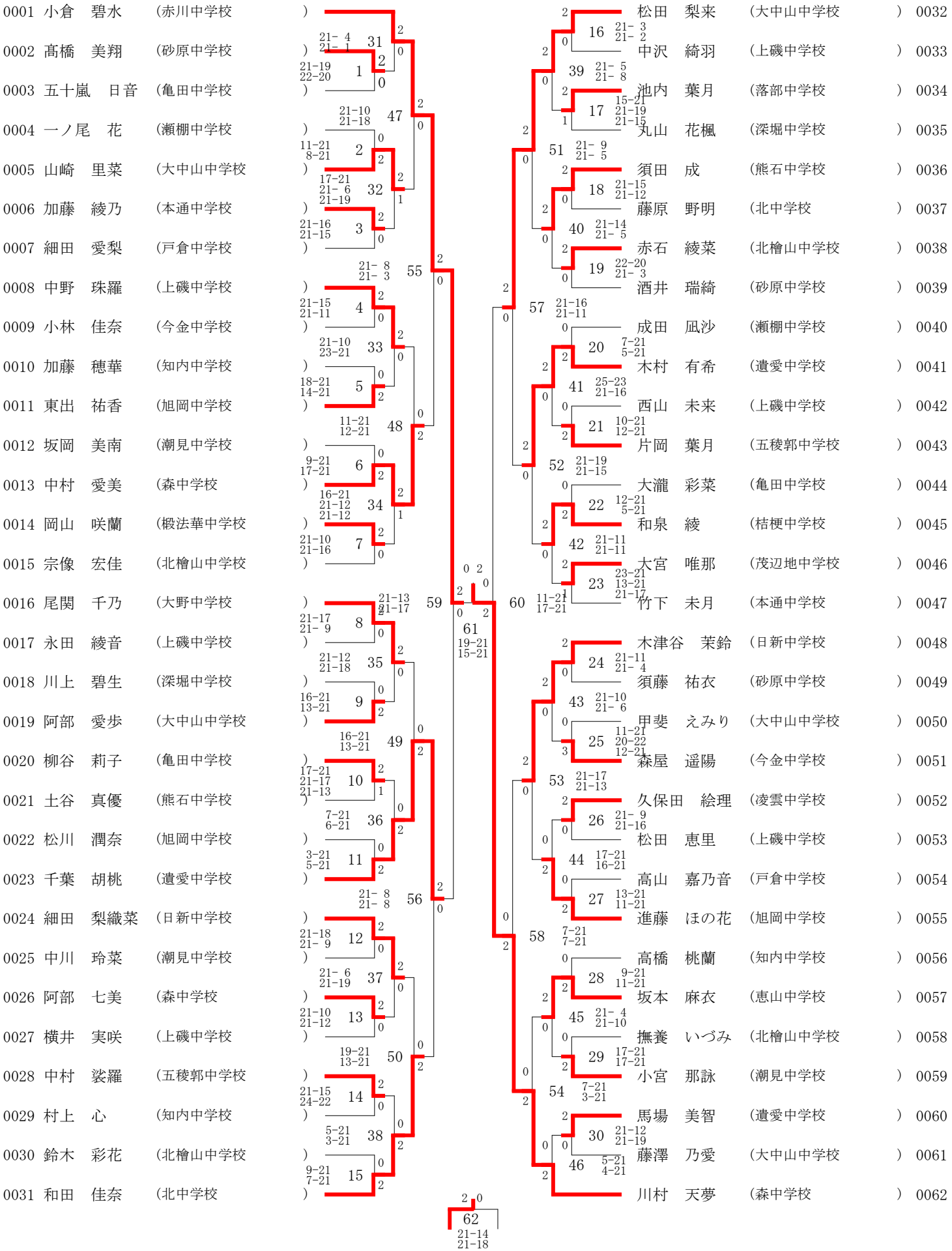

29-04-30 17:17

平成29年度　道南春季中学生バドミントン大会(29-04-29実施)　2年生以下女子ﾀﾞﾌﾞﾙｽ

0001 小柳　天了　(遺愛中学校)
藤川　星凪　(遺愛中学校)

0002 渋谷　春摘　(大中山中学校)
中川　愛梨　(大中山中学校)

0003 金子　葵　(亀田中学校)
髙橋　花　(亀田中学校)

0004 杉谷　有紀乃　(深堀中学校)
本田　愛友奈　(深堀中学校)

0005 内木　美憂　(北檜山中学校)
楠本　愛莉　(北檜山中学校)

0006 神田　くらら　(瀬棚中学校)
髙島　凪都　(瀬棚中学校)

0007 庄子　ゆな　(凌雲中学校)
坂本　愛華　(凌雲中学校)

0008 小関　日菜　(旭岡中学校)
吉田　恵利　(旭岡中学校)

0009 佐原　怜那　(戸倉中学校)
佐々木　柚葉　(戸倉中学校)

0010 木村　有紗　(本通中学校)
宮崎　華帆　(本通中学校)

0011 竹花　未優　(潮見中学校)
木谷　由比　(潮見中学校)

0012 寺澤　結衣　(七飯中学校)
小石　楓佳　(七飯中学校)

0013 金敷　真依　(本通中学校)
工藤　鈴々　(本通中学校)

0014 竹内　香乃　(大中山中学校)
川崎　颯希　(大中山中学校)

0015 長田　晟奈　(亀田中学校)
山村　美月　(亀田中学校)

0016 鈴木　実夢　(北中学校)
中島　のあ　(北中学校)

0017 東　美結　(恵山中学校)
坂本　知歩　(恵山中学校)

0018 口川　紅葉　(大野中学校)
中野　碧衣　(大野中学校)

0019 神田　芽衣　(凌雲中学校)
境　柚名　(凌雲中学校)

0020 石田　さくら　(五稜郭中学校)
小林　佳音　(五稜郭中学校)

0021 長谷川　美海　(桔梗中学校)
住吉　凜　(桔梗中学校)

髙橋　遥奈　(七飯中学校) 0022
太田　直花　(七飯中学校)

中川　百華　(本通中学校) 0023
中屋敷　ひなた　(本通中学校)

菅野　貴子　(恵山中学校) 0024
山内　愛梨　(恵山中学校)

三瓶　真鈴　(亀田中学校) 0025
若狭谷　藍莉　(亀田中学校)

三橋　美楓　(五稜郭中学校) 0026
中村　菫　(五稜郭中学校)

藤原　胡蘭　(凌雲中学校) 0027
伊藤　花　(凌雲中学校)

小倉　葵　(北中学校) 0028
北村　優来　(北中学校)

佐藤　凜音　(上磯中学校) 0029
竹内　杏樹　(上磯中学校)

高野　真菜　(遺愛中学校) 0030
西山　知里　(遺愛中学校)

小出　夢　(大中山中学校) 0031
鈴木　花蓮　(大中山中学校)

板坂　陽莉　(館中学校) 0032
松岡　凜　(館中学校)

和泉　愛琴　(潮見中学校) 0033
狩野　胡春　(潮見中学校)

佐藤　美咲　(亀田中学校) 0034
稲葉　胡乃　(亀田中学校)

井口　彩菜　(熊石中学校) 0035
佐野　采宝　(熊石中学校)

石田　光　(日新中学校) 0036
丸山　美愛　(日新中学校)

岡田　里珠　(本通中学校) 0037
小甲　ちとせ　(本通中学校)

佐藤　萌衣　(瀬棚中学校) 0038
村本　綾菜　(瀬棚中学校)

泉田　梨帆　(戸倉中学校) 0039
野尻　紗衣奈　(戸倉中学校)

佐藤　陽奈　(北中学校) 0040
渡邉　有莉奈　(北中学校)

鈴木　葉月　(森中学校) 0041
澁谷　奈央　(森中学校)

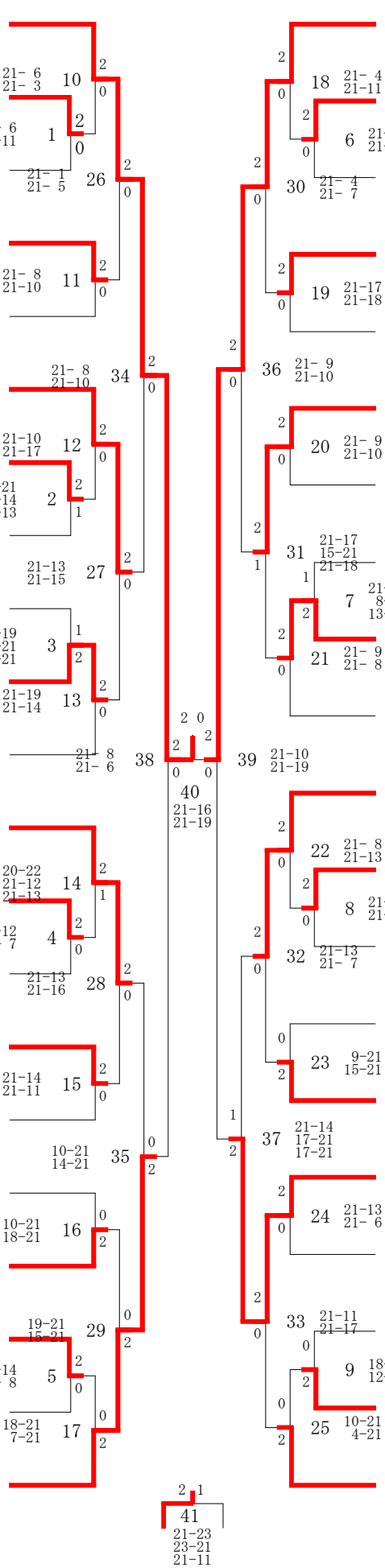

29-04-30 17:18

平成29年度　道南春季中学生バドミントン大会(29-04-29実施)　3年生以下女子ﾀﾞﾌﾞﾙｽ

0001 藤田　理咲　(本通中学校)
森川　飛鳥　(本通中学校)

0002 釣賀　彩乃　(七飯中学校)
元田　亜乃　(七飯中学校)

0003 佐々木　希望　(森中学校)
平田　もえ　(森中学校)

0004 佐藤　礼菜　(旭岡中学校)
村井　菜桜　(旭岡中学校)

0005 佐藤　睦月　(北中学校)
石倉　未来　(北中学校)

0006 上原　愛弓　(潮見中学校)
髙田　妃那　(潮見中学校)

0007 松村　凜　(亀田中学校)
村山　瑠香　(亀田中学校)

0008 佐藤　紅葉　(深堀中学校)
長谷川　真朋　(深堀中学校)

0009 水島　羽菜　(戸倉中学校)
佐々木　ゆうな(戸倉中学校)

0010 奥村　希乃香　(大野中学校)
山内　彩音　(大野中学校)

0011 大澤　果暖　(上磯中学校)
菊池　春菜　(上磯中学校)

0012 太田　千裕　(七飯中学校)
石井　那香　(七飯中学校)

0013 伊藤　花香　(今金中学校)
北川　真子　(今金中学校)

0014 小松　希望　(鱒川中学校)
佐々木　愛里　(鱒川中学校)

0015 伊東　楓日　(亀田中学校)
小林　由依　(亀田中学校)

0016 丸山　茉綾　(遺愛中学校)
中野　李咲　(遺愛中学校)

0017 鈴木　彩花　(北檜山中学校)
宗像　宏佳　(北檜山中学校)

0018 村田　結　(五稜郭中学校)
野登谷　真生　(五稜郭中学校)

0019 坂上　夏渚　(上磯中学校)
成田　明優　(上磯中学校)

0020 石栗　茉彩　(北中学校)
杵渕　友香　(北中学校)

0021 木村　穂乃　(浜分中学校)
髙橋　さあや　(浜分中学校)

0022 磯部　姫嘉　(本通中学校)
白川　咲来　(本通中学校)

0023 蛯名　ゆう　(今金中学校)
鈴木　葉奈　(今金中学校)

0024 加澤　桃花　(戸倉中学校)
大地　みのり　(戸倉中学校)

0025 木島　栞　(北中学校)
小西　菜月　(北中学校)

0026 中川　聖奈　(亀田中学校)
坂田　美咲　(亀田中学校)

0027 大山　杏莉　(五稜郭中学校)
國門　美緒　(五稜郭中学校)

0028 太田　稀綾　(七飯中学校)
髙田　冴花　(七飯中学校)

0029 松田　果純　(深堀中学校)
新川　あずさ　(深堀中学校)

0030 明田　夏実　(上磯中学校)
土谷　遼子　(上磯中学校)

0031 尾留川　みのり(館中学校)
由利　美羽　(館中学校)

0032 小甲　ゆう　(大野中学校)
小杉　遥香　(大野中学校)

0033 太田　羽那　(上磯中学校)
楠川　瑞季　(上磯中学校)

0034 阿部　笑奈　(鹿部中学校)
佐賀　柚希　(鹿部中学校)

0035 白木　奏音　(凌雲中学校)
今井　もも花　(凌雲中学校)

0036 清野　唯南　(北中学校)
竹内　杏　(北中学校)

0037 山田　舞　(今金中学校)
辻　歩夢　(今金中学校)

0038 熊谷　汐美　(瀬棚中学校)
髙島　望愛　(瀬棚中学校)

0039 赤石　咲季　(潮見中学校)
横山　舞　(潮見中学校)

0040 赤石　綾菜　(北檜山中学校)
池田　魅風　(北檜山中学校)

0041 甚田　なつき　(亀田中学校)
藤田　祐香　(亀田中学校)

0042 野崎　莉子　(森中学校)
平井　温香　(森中学校)

1 21-1 21-3
2 15-21 2-21
3 12-21 14-21
4 21-11 21-10
5 21-13 21-9
6 20-22 21-16 19-21
7 21-18 21-16
8 20-22 21-11 12-21
9 21-14 21-9
10 21-15 21-13
11 21-1 21-3
12 17-21 14-21
13 21-18 14-21 21-19
14 19-21 21-12 21-18
15 21-13 21-13
16 21-14 11-21 18-21
17 キ
18 6-21 11-21
19 21-6 21-4
20 6-21 5-21
21 12-21 11-21
22 7-21 9-21
23 21-10 21-12
24 21-18 21-18
25 21-13 14-21 21-17
26 6-21 5-21
27 21-7 21-6
28 16-21 15-21
29 21-12 21-12
30 15-21 12-21
31 21-5 21-6
32 18-21 18-21
33 21-15 21-17
34 8-21 8-21
35 21-4 21-6
36 21-13 21-16
37 21-12 21-19
38 16-21 8-21
39 21-6 21-7
40 21-18 22-20
41 21-15 21-14
42 18-21 9-21