女子ダブルス（GD）

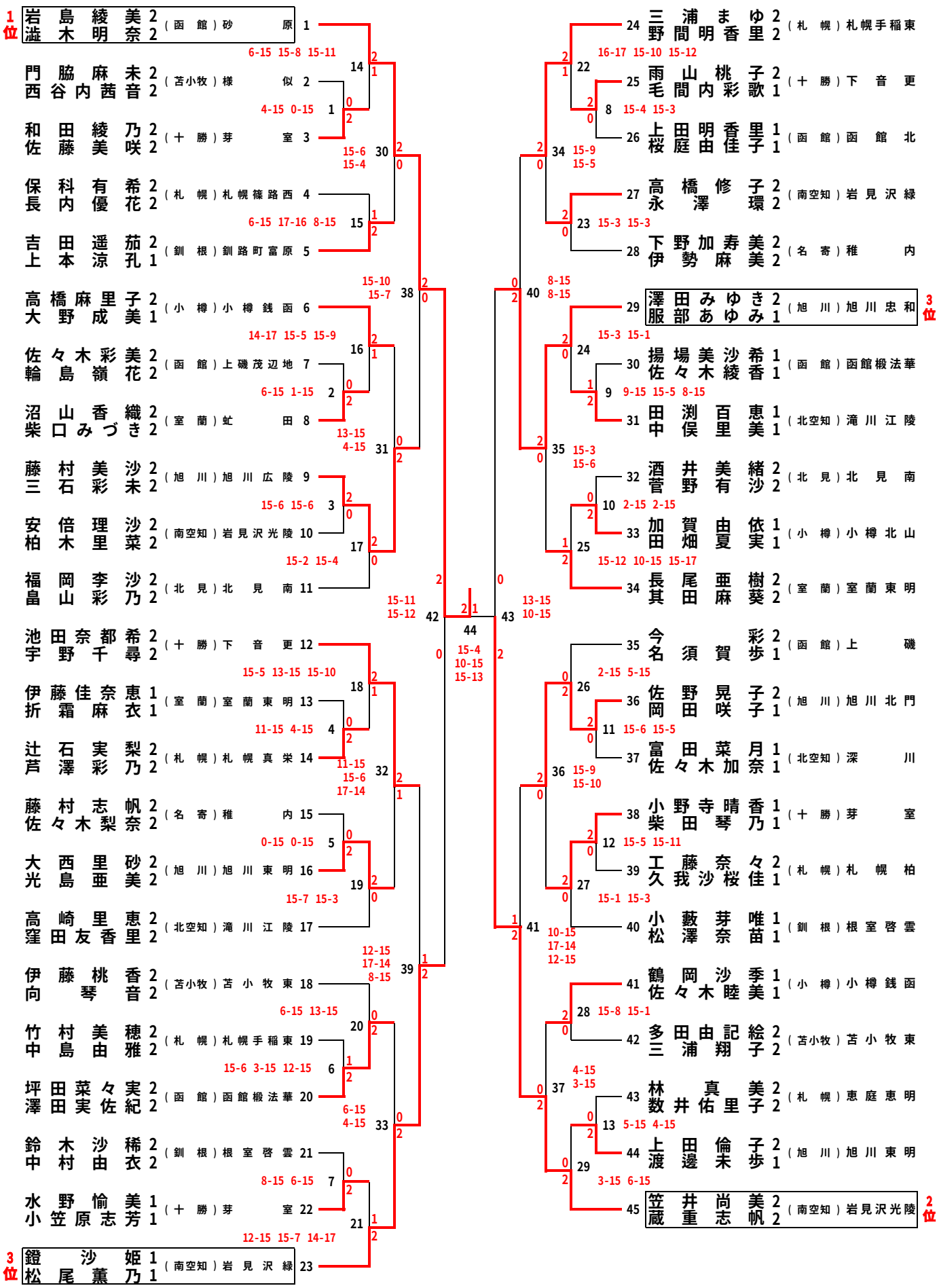
1位 岩島綾美2 澁木明奈2 （函館）砂原 1
6-15 15-8 15-11
門脇麻未2 西谷内茜音2 （苫小牧）様似 2
4-15 0-15
和田綾乃2 佐藤美咲2 （十勝）芽室 3
15-6 15-4
保科有希2 長内優花2 （札幌）札幌篠路西 4
6-15 17-16 8-15
吉田遥茄2 上本涼孔1 （釧根）釧路町富原 5
15-10 15-7
高橋麻里子2 大野成美1 （小樽）小樽銭函 6
14-17 15-5 15-9
佐々木彩美2 輪島嶺花2 （函館）上磯茂辺地 7
6-15 1-15
沼山香織2 柴口みづき2 （室蘭）虻田 8
13-15 4-15
藤村美沙2 三石彩未2 （旭川）旭川広陵 9
15-6 15-6
安倍理沙2 柏木里菜2 （南空知）岩見沢光陵 10
15-2 15-4
福岡李沙2 畠山彩乃2 （北見）北見南 11
15-11 15-12
池田奈都希2 宇野千尋2 （十勝）下音更 12
15-5 13-15 15-10
伊藤佳奈恵1 折霜麻衣1 （室蘭）室蘭東明 13
11-15 4-15
辻石実梨2 芦澤彩乃2 （札幌）札幌真栄 14
11-15 15-6 17-14
藤村志帆2 佐々木梨奈2 （名寄）稚内 15
0-15 0-15
大西里砂2 光島亜美2 （旭川）旭川東明 16
15-7 15-3
高崎里恵2 窪田友香里2 （北空知）滝川江陵 17
12-15 17-14 8-15
伊藤桃香2 向琴音2 （苫小牧）苫小牧東 18
6-15 13-15
竹村美穂2 中島由雅2 （札幌）札幌手稲東 19
15-6 3-15 12-15
坪田菜々実2 澤田実佐紀2 （函館）函館椴法華 20
6-15 4-15
鈴木沙稀2 中村由衣2 （釧根）根室啓雲 21
8-15 6-15
水野愉美1 小笠原志芳1 （十勝）芽室 22
12-15 15-7 14-17
3位 鐙沙姫1 松尾薫乃1 （南空知）岩見沢緑 23
三浦まゆ2 野間明香里2 （札幌）札幌手稲東 24
16-17 15-10 15-12
雨山桃子2 毛間内彩歌1 （十勝）下音更 25
15-4 15-3
上田明香里1 桜庭由佳子1 （函館）函館北 26
15-9 15-5
高橋修子2 永澤環2 （南空知）岩見沢緑 27
15-3 15-3
下野加寿美2 伊勢麻美2 （名寄）稚内 28
8-15 8-15
澤田みゆき2 服部あゆみ1 （旭川）旭川忠和 29 3位
15-3 15-1
揚場美沙希1 佐々木綾香1 （函館）函館椴法華 30
9-15 15-5 8-15
田渕百恵1 中俣里美1 （北空知）滝川江陵 31
15-3 15-6
酒井美緒2 菅野有沙2 （北見）北見南 32
2-15 2-15
加賀由依1 田畑夏実1 （小樽）小樽北山 33
15-12 10-15 15-17
長尾亜樹2 其田麻葵2 （室蘭）室蘭東明 34
13-15 10-15
今彩2 名須賀歩1 （函館）上磯 35
2-15 5-15
佐野晃子2 岡田咲子1 （旭川）旭川北門 36
15-6 15-5
富田菜月1 佐々木加奈1 （北空知）深川 37
15-9 15-10
小野寺晴香1 柴田琴乃1 （十勝）芽室 38
15-5 15-11
工藤奈々2 久我沙桜佳1 （札幌）札幌柏 39
15-1 15-3
小藪芽唯1 松澤奈苗1 （釧根）根室啓雲 40
10-15 17-14 12-15
鶴岡沙季1 佐々木睦美1 （小樽）小樽銭函 41
15-8 15-1
多田由記絵2 三浦翔子2 （苫小牧）苫小牧東 42
4-15 3-15
林真美2 数井佑里子2 （札幌）恵庭恵明 43
5-15 4-15
上田倫子2 渡邊未歩1 （旭川）旭川東明 44
3-15 6-15
笠井尚美2 蔵重志帆2 （南空知）岩見沢光陵 45 2位
15-4 10-15 15-13