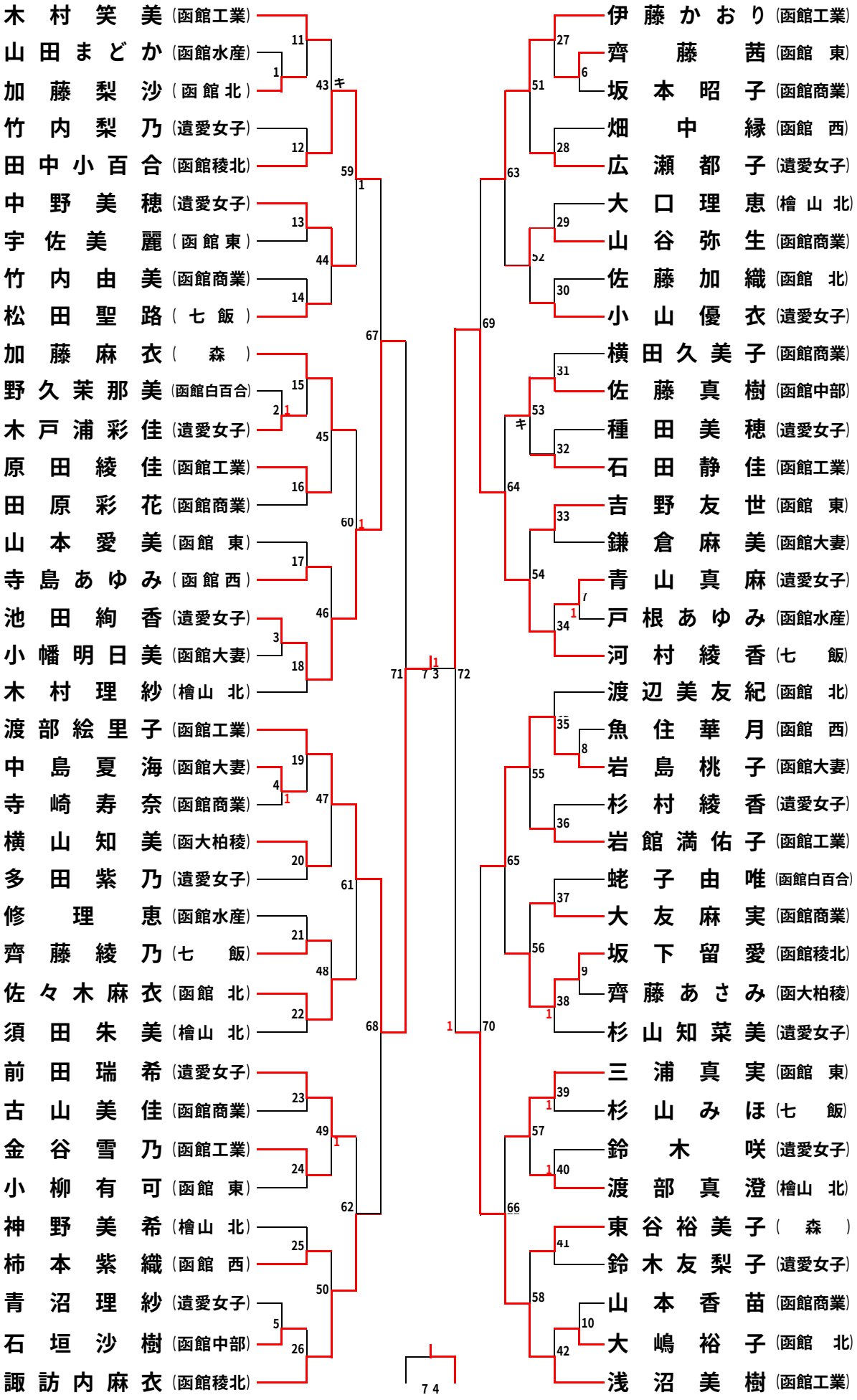高校女子シングルス　A（GS）