男子ダブルス（ＢＤ）

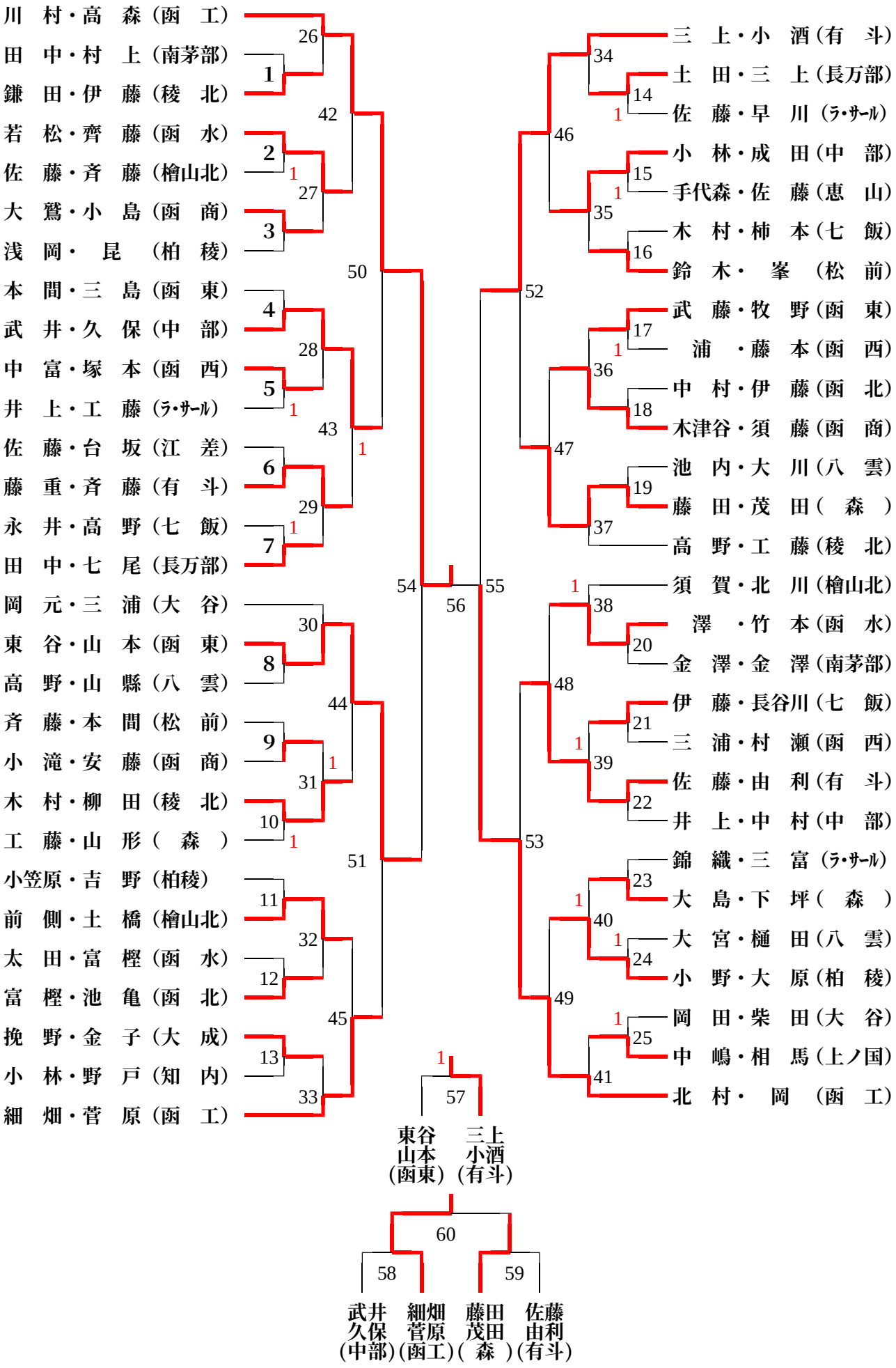
川　村・高　森（函　工）
田　中・村　上（南茅部）
鎌　田・伊　藤（稜　北）
若　松・齊　藤（函　水）
佐　藤・斉　藤（檜山北）
大　鷲・小　島（函　商）
浅　岡・　昆　（柏　稜）
本　間・三　島（函　東）
武　井・久　保（中　部）
中　富・塚　本（函　西）
井　上・工　藤（ﾗ･ｻｰﾙ）
佐　藤・台　坂（江　差）
藤　重・斉　藤（有　斗）
永　井・高　野（七　飯）
田　中・七　尾（長万部）
岡　元・三　浦（大　谷）
東　谷・山　本（函　東）
高　野・山　縣（八　雲）
斉　藤・本　間（松　前）
小　滝・安　藤（函　商）
木　村・柳　田（稜　北）
工　藤・山　形（　森　）
小笠原・吉　野（柏稜）
前　側・土　橋（檜山北）
太　田・富　樫（函　水）
富　樫・池　亀（函　北）
挽　野・金　子（大　成）
小　林・野　戸（知　内）
細　畑・菅　原（函　工）
三　上・小　酒（有　斗）
土　田・三　上（長万部）
佐　藤・早　川（ﾗ･ｻｰﾙ）
小　林・成　田（中　部）
手代森・佐　藤（恵　山）
木　村・柿　本（七　飯）
鈴　木・　峯　（松　前）
武　藤・牧　野（函　東）
浦　・藤　本（函　西）
中　村・伊　藤（函　北）
木津谷・須　藤（函　商）
池　内・大　川（八　雲）
藤　田・茂　田（　森　）
高　野・工　藤（稜　北）
須　賀・北　川（檜山北）
澤　・竹　本（函　水）
金　澤・金　澤（南茅部）
伊　藤・長谷川（七　飯）
三　浦・村　瀬（函　西）
佐　藤・由　利（有　斗）
井　上・中　村（中　部）
錦　織・三　富（ﾗ･ｻｰﾙ）
大　島・下　坪（　森　）
大　宮・樋　田（八　雲）
小　野・大　原（柏　稜）
岡　田・柴　田（大　谷）
中　嶋・相　馬（上ノ国）
北　村・　岡　（函　工）
東谷　山本（函東）
三上　小酒（有斗）
武井　久保（中部）
細畑　菅原（函工）
藤田　茂田（　森　）
佐藤　由利（有斗）