男子シングルス（ＢＳ）

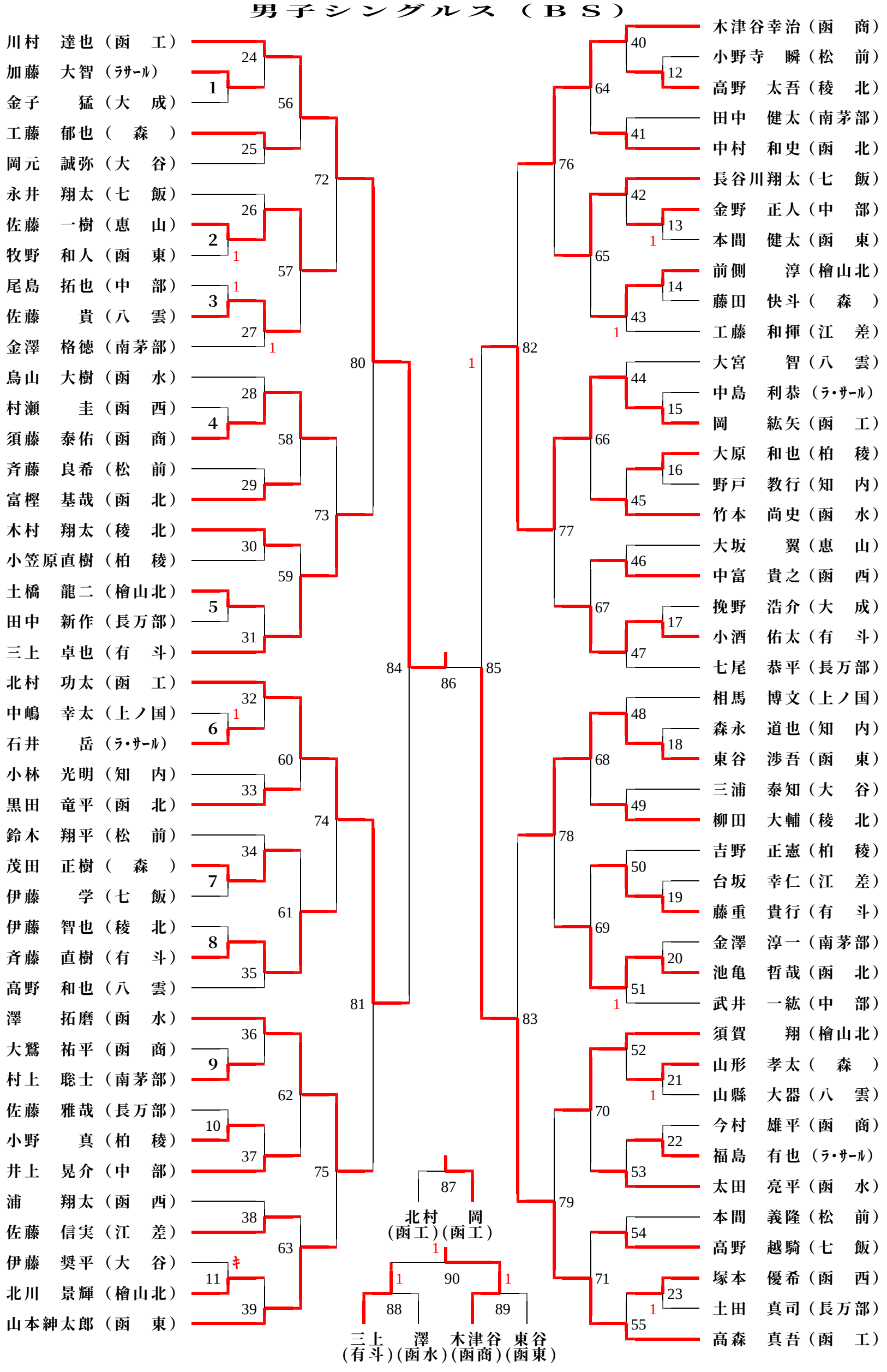
川村　達也（函　工）
加藤　大智（ﾗｻｰﾙ）
金子　　猛（大　成）
工藤　郁也（　森　）
岡元　誠弥（大　谷）
永井　翔太（七　飯）
佐藤　一樹（恵　山）
牧野　和人（函　東）
尾島　拓也（中　部）
佐藤　　貴（八　雲）
金澤　格徳（南茅部）
鳥山　大樹（函　水）
村瀬　　圭（函　西）
須藤　泰佑（函　商）
斉藤　良希（松　前）
富樫　基哉（函　北）
木村　翔太（稜　北）
小笠原直樹（柏　稜）
土橋　龍二（檜山北）
田中　新作（長万部）
三上　卓也（有　斗）
北村　功太（函　工）
中嶋　幸太（上ノ国）
石井　　岳（ﾗ･ｻｰﾙ）
小林　光明（知　内）
黒田　竜平（函　北）
鈴木　翔平（松　前）
茂田　正樹（　森　）
伊藤　　学（七　飯）
伊藤　智也（稜　北）
斉藤　直樹（有　斗）
高野　和也（八　雲）
澤　　拓磨（函　水）
大鷲　祐平（函　商）
村上　聡士（南茅部）
佐藤　雅哉（長万部）
小野　　真（柏　稜）
井上　晃介（中　部）
浦　　翔太（函　西）
佐藤　信実（江　差）
伊藤　奨平（大　谷）
北川　景輝（檜山北）
山本紳太郎（函　東）
木津谷幸治（函　商）
小野寺　瞬（松　前）
高野　太吾（稜　北）
田中　健太（南茅部）
中村　和史（函　北）
長谷川翔太（七　飯）
金野　正人（中　部）
本間　健太（函　東）
前側　　淳（檜山北）
藤田　快斗（　森　）
工藤　和揮（江　差）
大宮　　智（八　雲）
中島　利恭（ﾗ･ｻｰﾙ）
岡　　紘矢（函　工）
大原　和也（柏　稜）
野戸　教行（知　内）
竹本　尚史（函　水）
大坂　　翼（恵　山）
中富　貴之（函　西）
挽野　浩介（大　成）
小酒　佑太（有　斗）
七尾　恭平（長万部）
相馬　博文（上ノ国）
森永　道也（知　内）
東谷　渉吾（函　東）
三浦　泰知（大　谷）
柳田　大輔（稜　北）
吉野　正憲（柏　稜）
台坂　幸仁（江　差）
藤重　貴行（有　斗）
金澤　淳一（南茅部）
池亀　哲哉（函　北）
武井　一紘（中　部）
須賀　　翔（檜山北）
山形　孝太（　森　）
山縣　大器（八　雲）
今村　雄平（函　商）
福島　有也（ﾗ･ｻｰﾙ）
太田　亮平（函　水）
本間　義隆（松　前）
高野　越騎（七　飯）
塚本　優希（函　西）
土田　真司（長万部）
高森　真吾（函　工）
北村　岡
（函工）（函工）
三上　澤　木津谷　東谷
（有斗）（函水）（函商）（函東）