女子シングルス（ＧＳ）

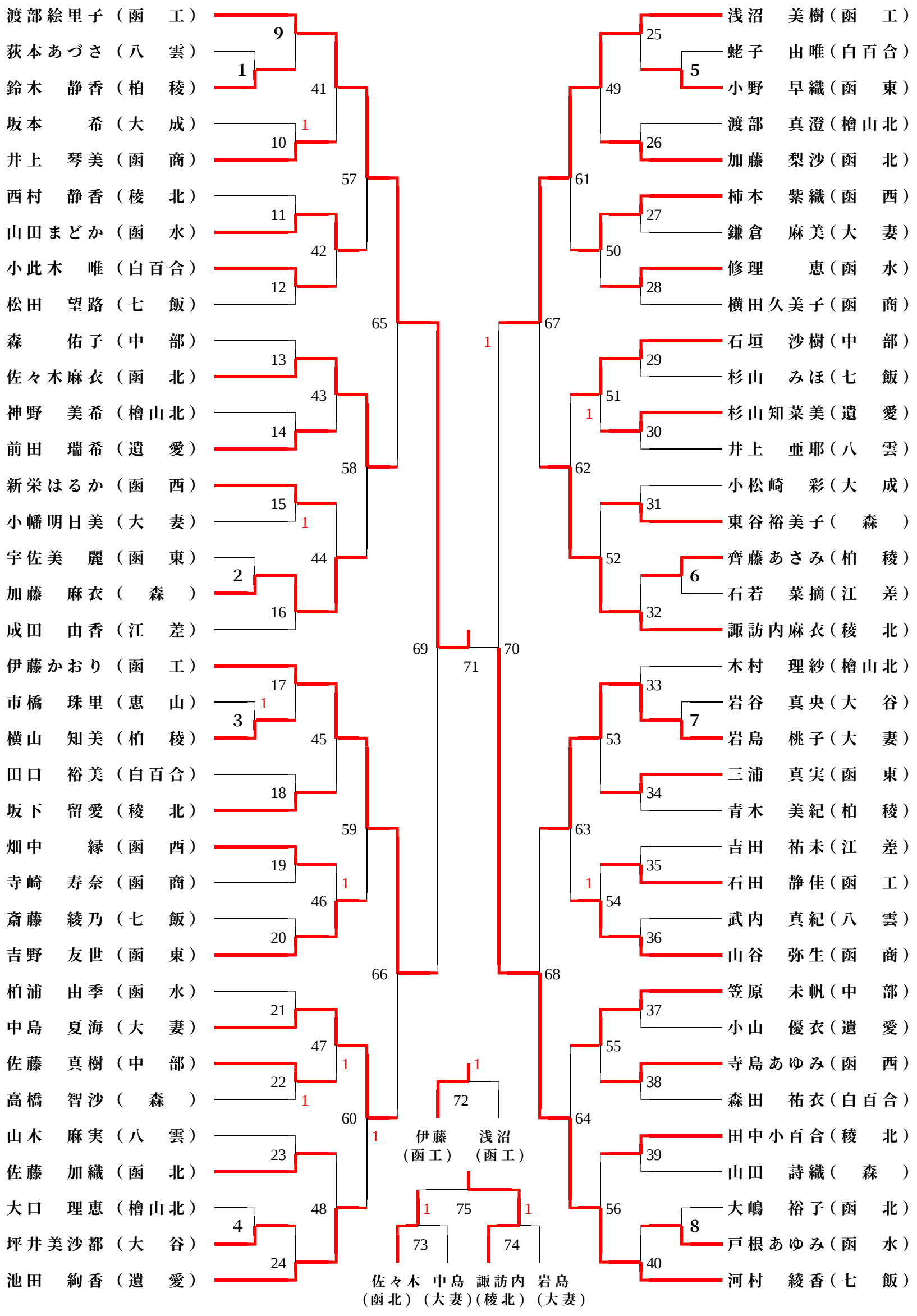
渡部絵里子（函　工）
荻本あづさ（八　雲）
鈴木　静香（柏　稜）
坂本　　希（大　成）
井上　琴美（函　商）
西村　静香（稜　北）
山田まどか（函　水）
小此木　唯（白百合）
松田　望路（七　飯）
森　　佑子（中　部）
佐々木麻衣（函　北）
神野　美希（檜山北）
前田　瑞希（遺　愛）
新栄はるか（函　西）
小幡明日美（大　妻）
宇佐美　麗（函　東）
加藤　麻衣（　森　）
成田　由香（江　差）
伊藤かおり（函　工）
市橋　珠里（恵　山）
横山　知美（柏　稜）
田口　裕美（白百合）
坂下　留愛（稜　北）
畑中　　縁（函　西）
寺崎　寿奈（函　商）
斎藤　綾乃（七　飯）
吉野　友世（函　東）
柏浦　由季（函　水）
中島　夏海（大　妻）
佐藤　真樹（中　部）
高橋　智沙（　森　）
山木　麻実（八　雲）
佐藤　加織（函　北）
大口　理恵（檜山北）
坪井美沙都（大　谷）
池田　絢香（遺　愛）
浅沼　美樹（函　工）
蛯子　由唯（白百合）
小野　早織（函　東）
渡部　真澄（檜山北）
加藤　梨沙（函　北）
柿本　紫織（函　西）
鎌倉　麻美（大　妻）
修理　　恵（函　水）
横田久美子（函　商）
石垣　沙樹（中　部）
杉山　みほ（七　飯）
杉山知菜美（遺　愛）
井上　亜耶（八　雲）
小松崎　彩（大　成）
東谷裕美子（　森　）
齊藤あさみ（柏　稜）
石若　菜摘（江　差）
諏訪内麻衣（稜　北）
木村　理紗（檜山北）
岩谷　真央（大　谷）
岩島　桃子（大　妻）
三浦　真実（函　東）
青木　美紀（柏　稜）
吉田　祐未（江　差）
石田　静佳（函　工）
武内　真紀（八　雲）
山谷　弥生（函　商）
笠原　未帆（中　部）
小山　優衣（遺　愛）
寺島あゆみ（函　西）
森田　祐衣（白百合）
田中小百合（稜　北）
山田　詩織（　森　）
大嶋　裕子（函　北）
戸根あゆみ（函　水）
河村　綾香（七　飯）
伊藤（函工）
浅沼（函工）
佐々木（函北）
中島（大妻）
諏訪内（稜北）
岩島（大妻）