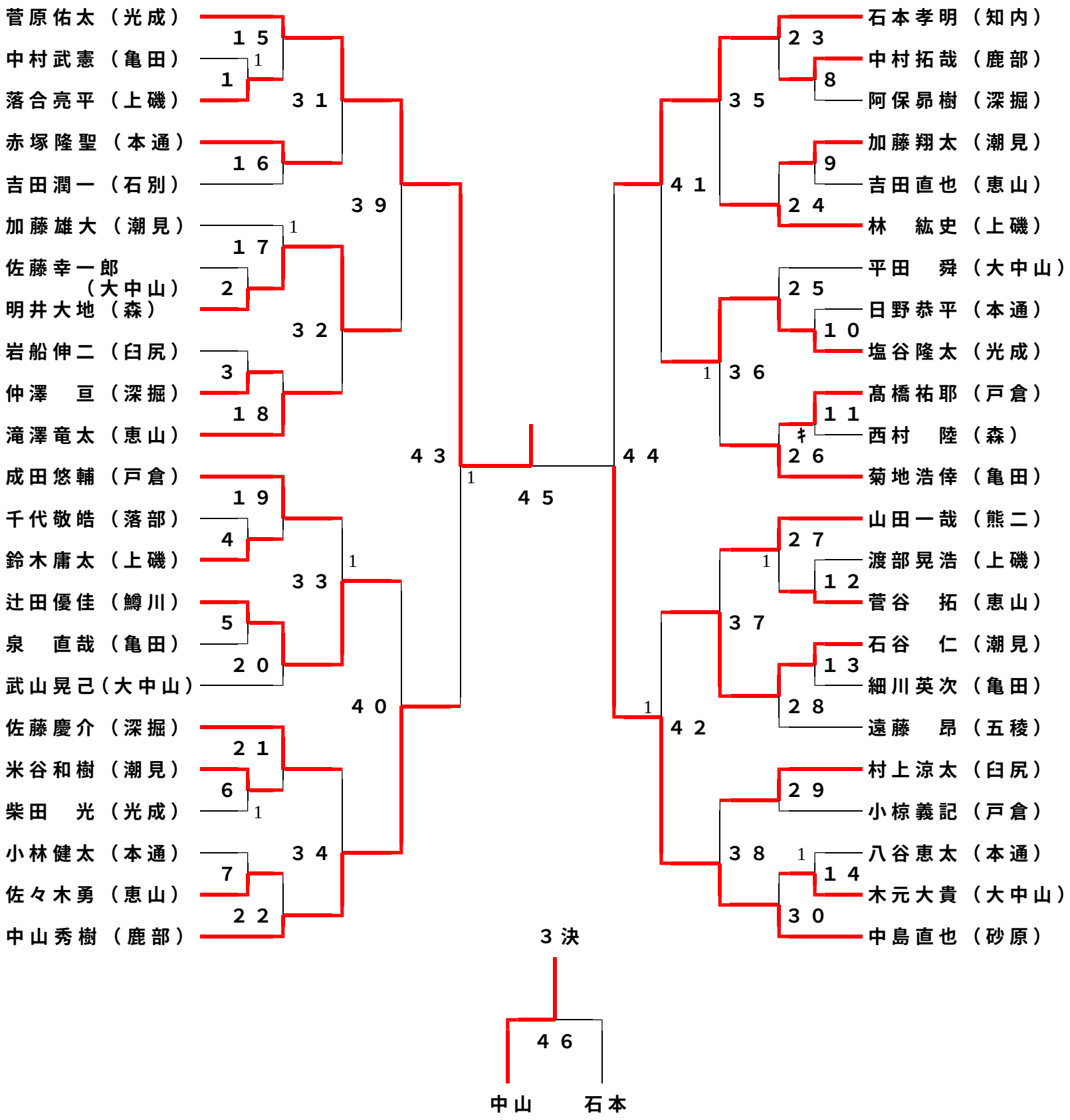◆３年男子シングルス（３ＢＳ）◆　４６