20-05-19 16:49

小学生ＡＢＣ大会(20-05-18実施)　女子ｼﾝｸﾞﾙｽ：Ａグループ
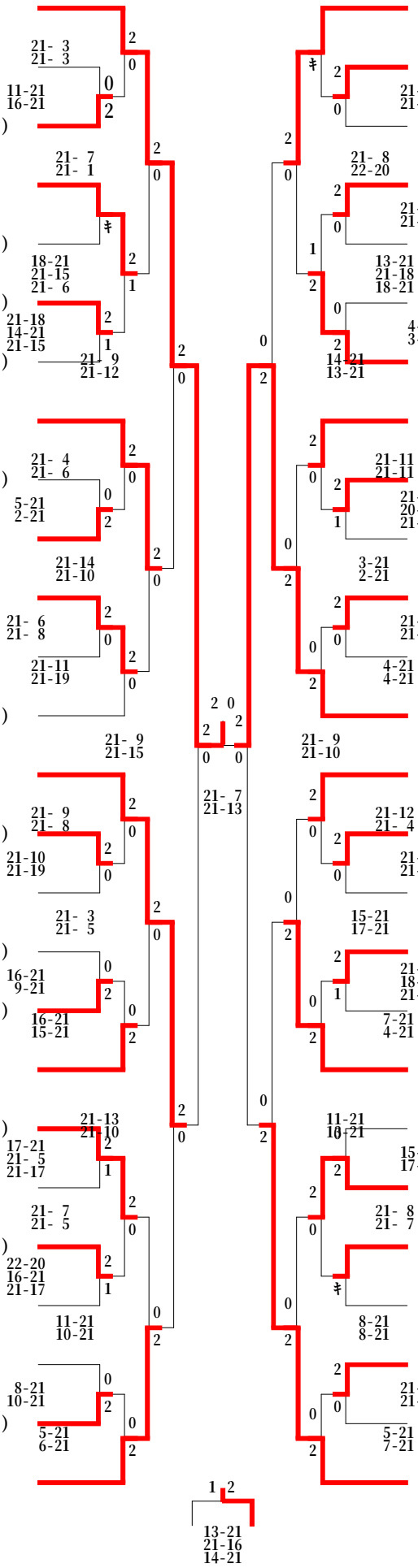
0001 松本 香織 (函館ベアーズ)
0002 永井 美玖 (山の手ひばりＢＣ)
0003 藤田 もも (大中山バドミントン少)
0004 落合 沙穂 (さわら少年団)
0005 西山 愛 (中の川バドミントン少)
0006 唐戸 萌 (椴法華バドミントン少)
0007 新岡 歩美 (森バドミントン少年団)
0008 久末 結奈 (北斗上磯ジュニア)
0009 伊勢谷 唯加 (大中山バドミントン少)
0010 小柳 天乃 (日新小学校)
0011 菅原 星香 (函館ベアーズ)
0012 佐々木 悠理 (山の手ひばりＢＣ)
0013 田中 穂乃華 (椴法華バドミントン少)
0014 紺井 明日香 (函館ベアーズ)
0015 伊東 弥由 (森バドミントン少年団)
0016 渡野邉 帆南 (山の手ひばりＢＣ)
0017 揚場 沙月 (椴法華バドミントン少)
0018 柿本 芽衣 (大中山バドミントン少)
0019 和泉 麗菜 (山の手ひばりＢＣ)
0020 高森 沙也 (大中山バドミントン少)
0021 菊池 梨沙 (山の手ひばりＢＣ)
0022 松浦 綾音 (大中山バドミントン少)
0023 佐藤 桃佳 (函館ベアーズ)
0024 柴田 麻菜美 (濁川少年団)
0025 井戸向 瑞希 (椴法華バドミントン少)
0026 太田 玲菜 (さわら少年団)
0027 成田 志穂 (さわら少年団)
0028 飯田 茉子 (大中山バドミントン少)
0029 佐藤 和 (函館ベアーズ)
0030 西村 京花 (濁川少年団)
0031 大村 日鶴 (大中山バドミントン少)
0032 浜本 萌絵 (山の手ひばりＢＣ)
0033 佐々木 梓 (函館ベアーズ)
0034 藤倉 沙耶佳 (山の手ひばりＢＣ)
0035 谷内 里穂 (森バドミントン少年団)
0036 笹谷 飛鳥 (大中山バドミントン少)
0037 川口 加奈 (椴法華バドミントン少)
0038 伊達 佳奈恵 (山の手ひばりＢＣ)
0039 土屋 海洋 (函館ベアーズ)
0040 高階 希美 (さわら少年団)
0041 松浦 水乃緒 (大中山バドミントン少)
0042 三島 実里 (椴法華バドミントン少)
0043 東出 彩花 (山の手ひばりＢＣ)
0044 櫛引 奈央 (森バドミントン少年団)
0045 上杉 明日香 (函館ベアーズ)
0046 海谷 香菜 (森バドミントン少年団)
0047 山崎 茜 (函館ベアーズ)
0048 菅原 夏姫 (大中山バドミントン少)
0049 鈴木 まりん (さわら少年団)
0050 石岡 来夢 (椴法華バドミントン少)
0051 圓子 聖香 (山の手ひばりＢＣ)
0052 四十澤 里咲 (北斗上磯ジュニア)